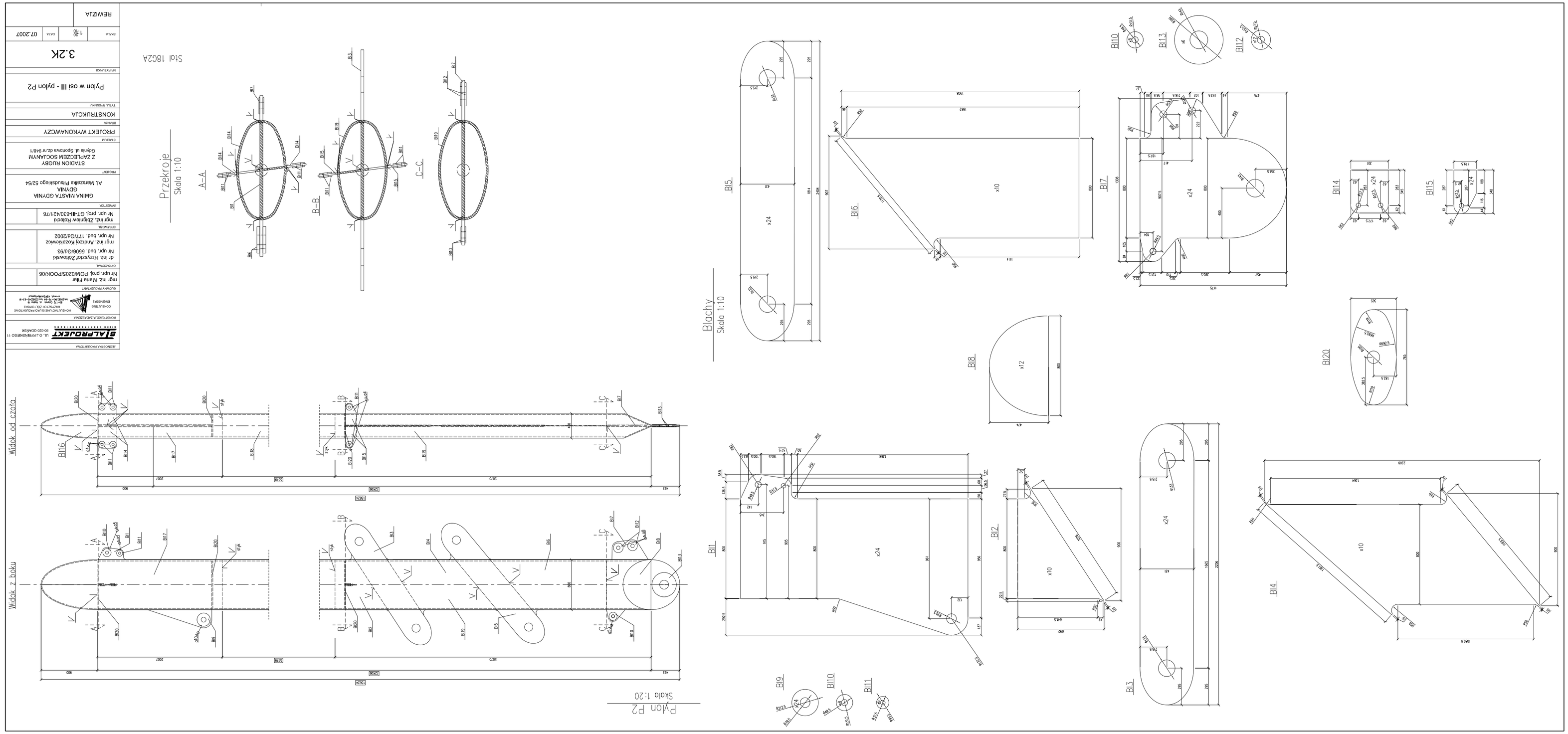
Widok od czoła
Widok z boku
Pylon P2
Skala 1:20
Przekroje
Skala 1:10
A–A
B–B
C–C
Blachy
Skala 1:10
Bl1
Bl2
Bl3
Bl4
Bl5
Bl6
Bl7
Bl8
Bl9
Bl10
Bl11
Bl12
Bl13
Bl14
Bl15
Bl16
Bl20
Stal 18G2A
3.2K
07.2007
REWIZJA
Pylon w osi III - pylon P2
KONSTRUKCJA
PROJEKT WYKONAWCZY
STADION RUGBY
Z ZAPLECZEM SOCJALNYM
Gdynia ul. Sportowa dz.nr 9/401
GMINA MIASTA GDYNIA
AL. Marszałka Piłsudskiego 52/54
mgr inż. Zbigniew Kolecki
Nr upr. proj. GT-III-630/421/76
mgr inż. Andrzej Kozakiewicz
Nr upr. bud. 5506/GA/93
dr inż. Krzysztof Zdrowski
Nr upr. bud. 177/GA/2002
mgr inż. Maria Filar
Nr upr. proj. POM/0205/POOK/06
BIMAGE
ul. J.I.WISNIEWSKIEGO 17
80-320 GDAŃSK
KONSTRUKCJA ZAKŁADOWA
KONDYCJA TYCZNE BUDOWNICTWO
KOSTRZYCIN ZOK TORUŃ
80-180 Bąkowo, Al. Wolności 18
tel.0048(056) 18 64 100 fax 0048(056) 43 31 00
e-mail: office@bimage.pl
GŁÓWNY PROJEKTANT
mgr inż. Maria Filar
OPRACOWAŁ